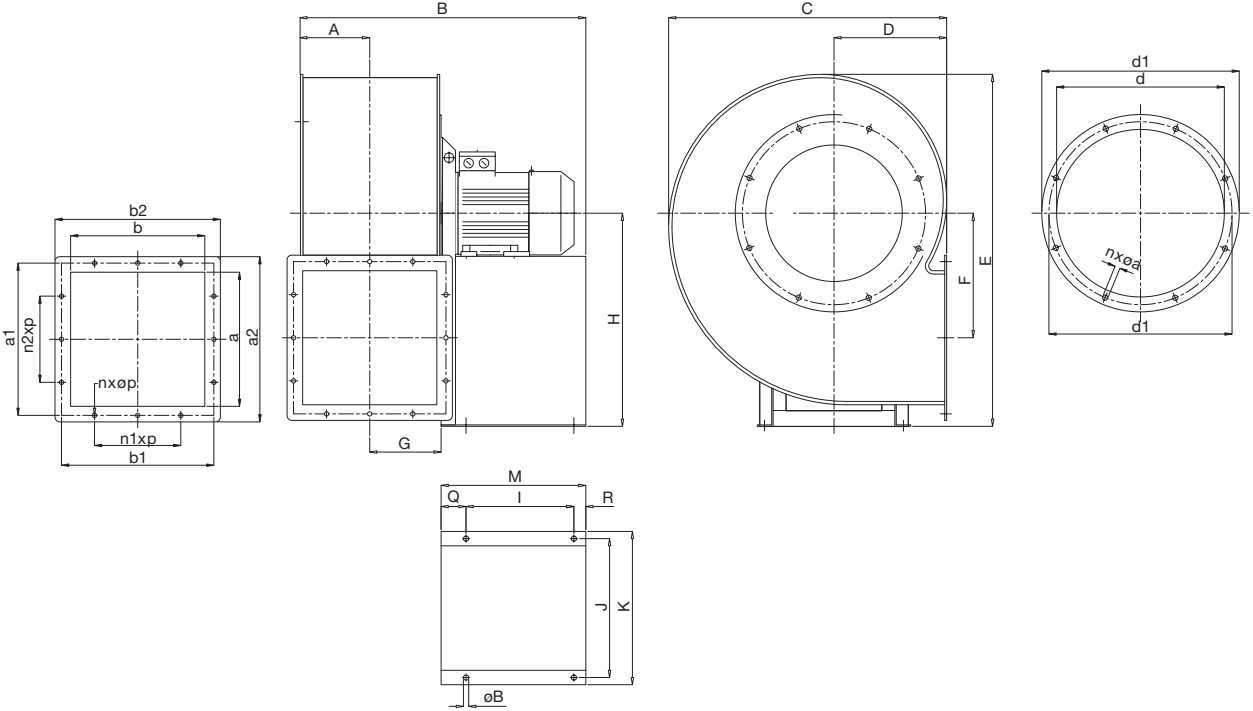
A
B
C
D
d1
d
b2
b
a1
n2xp
a
a2
nxøp
n1xp
b1
G
H
E
F
nxøa
d1
M
Q
I
R
J
K
øB

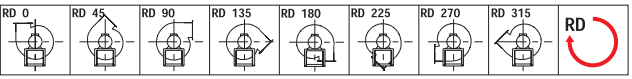
RD 0
RD 45
RD 90
RD 135
RD 180
RD 225
RD 270
RD 315
RD

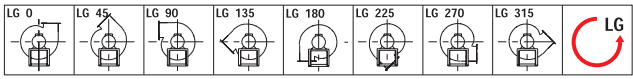
LG 0
LG 45
LG 90
LG 135
LG 180
LG 225
LG 270
LG 315
LG

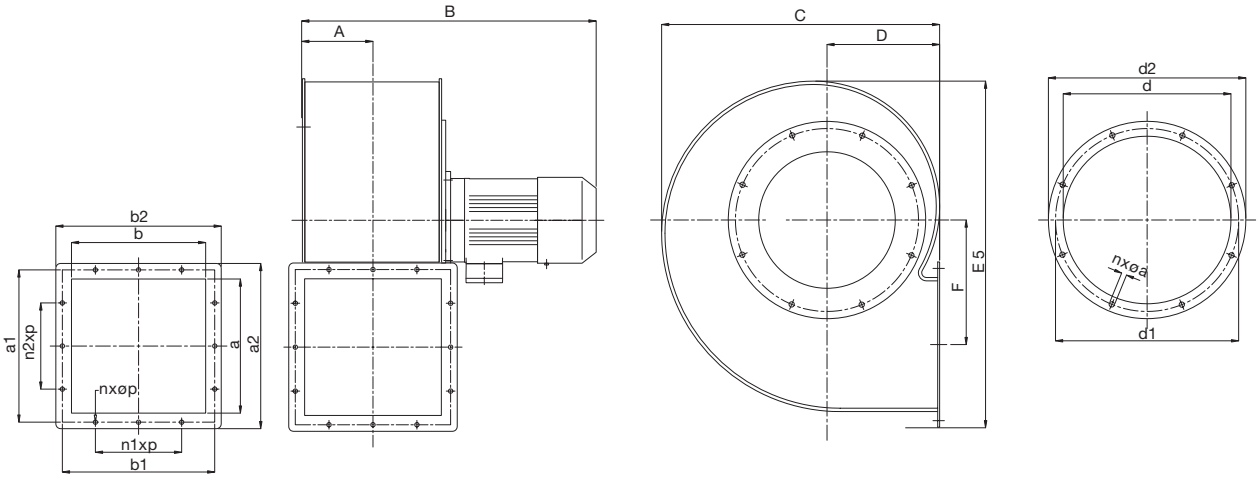
A
B
C
D
d2
d
b2
b
a1
n2xp
a
a2
nxøp
n1xp
b1
F
E 5
nxøa
d1

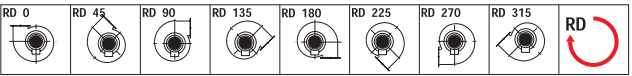
RD 0
RD 45
RD 90
RD 135
RD 180
RD 225
RD 270
RD 315
RD

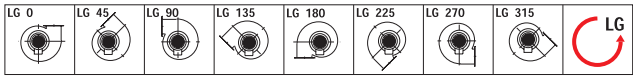
LG 0
LG 45
LG 90
LG 135
LG 180
LG 225
LG 270
LG 315
LG