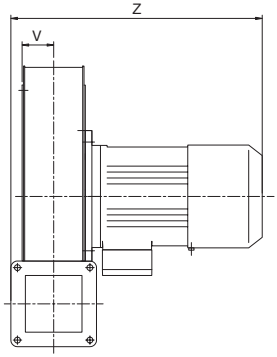
Z
V

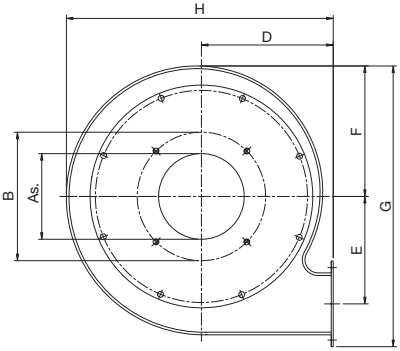
H
D
B
As.
F
G
E

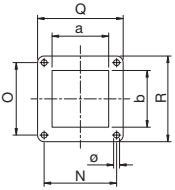
Q
a
O
b
R
ø
N

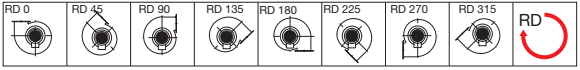
RD 0
RD 45
RD 90
RD 135
RD 180
RD 225
RD 270
RD 315
RD

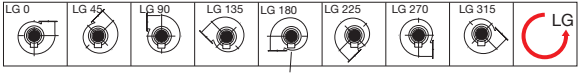
LG 0
LG 45
LG 90
LG 135
LG 180
LG 225
LG 270
LG 315
LG